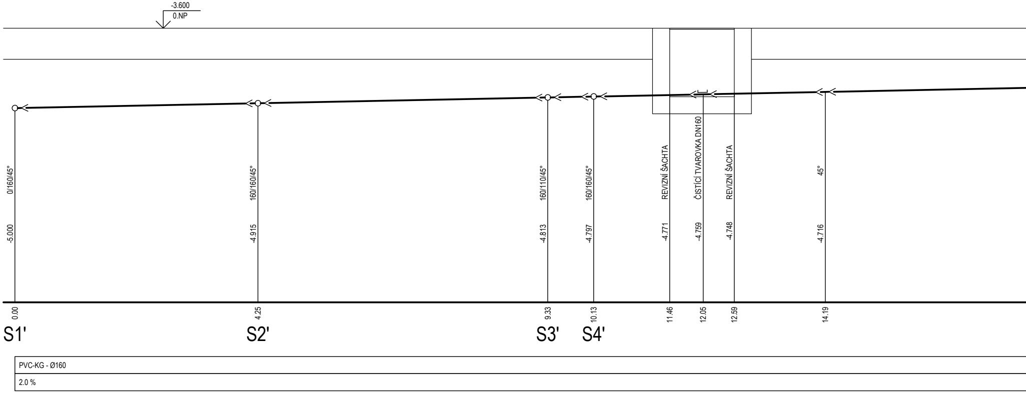
-3.600
0.NP
0/160/45°
-5.000
160/160/45°
-4.915
160/110/45°
-4.813
160/160/45°
-4.797
REVIZNÍ ŠACHTA
-4.771
ČISTÍCÍ TVAROVKA DN160
-4.759
REVIZNÍ ŠACHTA
-4.748
45°
-4.716
0.00
4.25
9.33
10.13
11.46
12.05
12.59
14.19
S1'
S2'
S3'
S4'
PVC-KG - Ø160
2.0 %

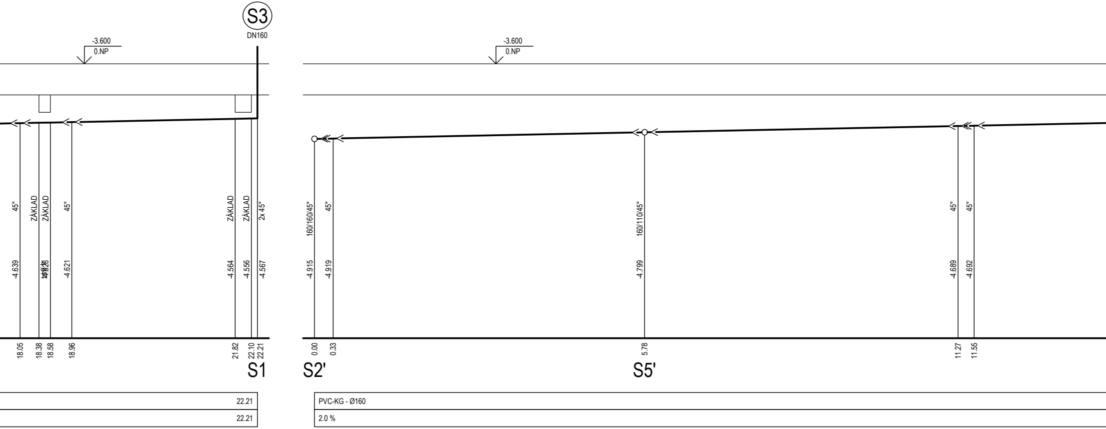

S3
DN160
-3.600
0.NP
-3.600
0.NP
45°
ZÁKLAD
ZÁKLAD
45°
ZÁKLAD
ZÁKLAD
2x 45°
160/160/45°
45°
160/110/45°
45°
45°
-4.639
-4.621
-4.564
-4.556
-4.567
-4.915
-4.919
-4.799
-4.689
-4.692
18.05
18.38
18.58
18.96
21.82
22.10
22.21
0.00
0.33
5.78
11.27
11.55
S1
S2'
S5'
22.21
22.21
PVC-KG - Ø160
2.0 %

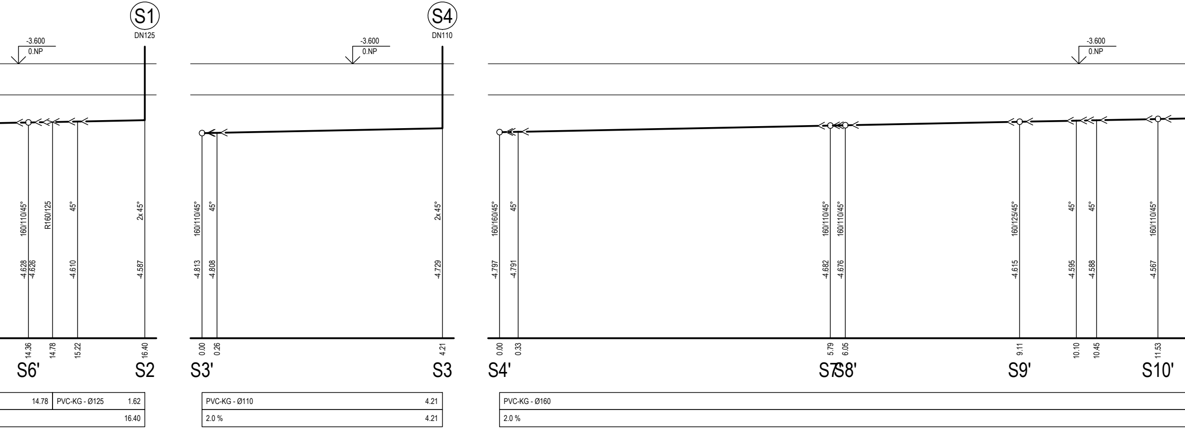
S1
DN125
-3.600
0.NP
160/110/45°
R160/125
45°
2x 45°
-4.628
-4.626
-4.610
-4.587
14.36
14.78
15.22
16.40
S6'
S2
14.78
PVC-KG - Ø125
1.62
16.40
S4
DN110
-3.600
0.NP
160/110/45°
45°
2x 45°
-4.813
-4.808
-4.729
0.00
0.26
4.21
S3'
S3
PVC-KG - Ø110
4.21
2.0 %
4.21
-3.600
0.NP
160/160/45°
45°
160/110/45°
160/110/45°
160/125/45°
45°
45°
160/110/45°
-4.797
-4.791
-4.682
-4.676
-4.615
-4.595
-4.588
-4.567
0.00
0.33
5.79
6.05
9.11
10.10
10.45
11.53
S4'
S7'
S8'
S9'
S10'
PVC-KG - Ø160
2.0 %

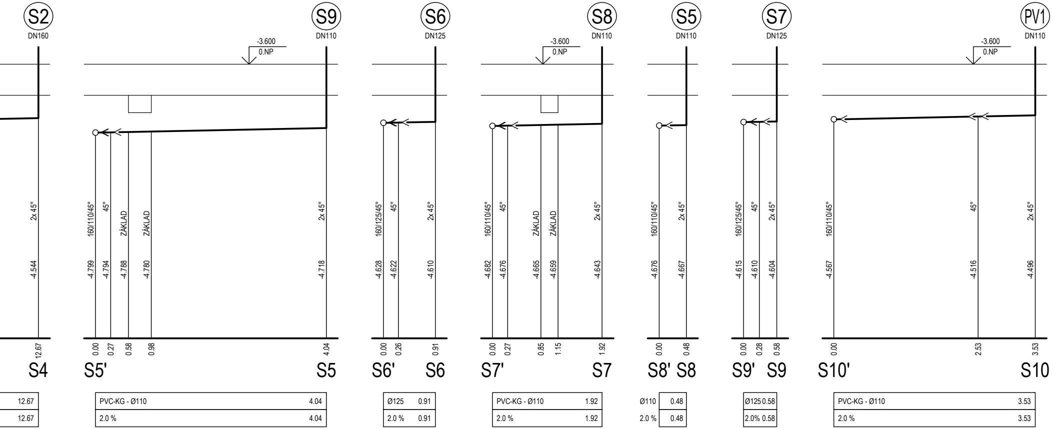

S2
DN160
2x 45°
-4.544
12.67
S4
12.67
12.67
S9
DN110
-3.600
0.NP
160/110/45°
45°
ZÁKLAD
ZÁKLAD
2x 45°
-4.799
-4.794
-4.788
-4.780
-4.718
0.00
0.27
0.58
0.98
4.04
S5'
S5
PVC-KG - Ø110
4.04
2.0 %
4.04
S6
DN125
160/125/45°
45°
2x 45°
-4.628
-4.622
-4.610
0.00
0.26
0.91
S6'
S6
Ø125
0.91
2.0 %
0.91
S8
DN110
-3.600
0.NP
160/110/45°
45°
ZÁKLAD
ZÁKLAD
2x 45°
-4.682
-4.676
-4.665
-4.659
-4.643
0.00
0.27
0.85
1.15
1.92
S7'
S7
PVC-KG - Ø110
1.92
2.0 %
1.92
S5
DN110
160/110/45°
2x 45°
-4.676
-4.667
0.00
0.48
S8'
S8
Ø110
0.48
2.0 %
0.48
S7
DN125
160/125/45°
45°
2x 45°
-4.615
-4.610
-4.604
0.00
0.28
0.58
S9'
S9
Ø125
0.58
2.0%
0.58
PV1
DN110
-3.600
0.NP
160/110/45°
45°
2x 45°
-4.567
-4.516
-4.496
0.00
2.53
3.53
S10'
S10
PVC-KG - Ø110
3.53
2.0 %
3.53

VÝŠKOVÝ SYSTÉM Bpv
+/-0,00 = 293,00 m n.m.

PROJEKT
CHOCERADY
Centrum veřejných služeb Chocerady

INVESTOR
Obec Chocerady
Chocerady 267, 257 24

ARCHITEKT
Zuzana Drahotová (ČKA 04638)
T 604 928 396, E zuzana.drahotova@gmail.com

STUPEŇ
DPS

STAVEBNÍ OBJEKT
SO 01

ČÁST
D.1.4.c Zdravotechnické instalace

ZODPOVĚDNÝ PROJEKTANT
Ing. Jan Šetelík (ČKAIT 0007729)

ZPRACOVAL
Ing. Barbora Žďárská

DATUM
15.10.2021

MĚŘÍTKO
1:50

NÁZEV VÝKRESU
PODÉLNÉ ŘEZY
SPLAŠKOVÉ KANALIZACE
ČÍSLO VÝKRESU
D.1.4.c.201K